# アンカー固定タイプ

| 符号 | 変更内容 | 日付 | 署名 |
|---|---|---|---|
| | | | |
| | | | |
| | | | |

## 正面図
S＝1：15

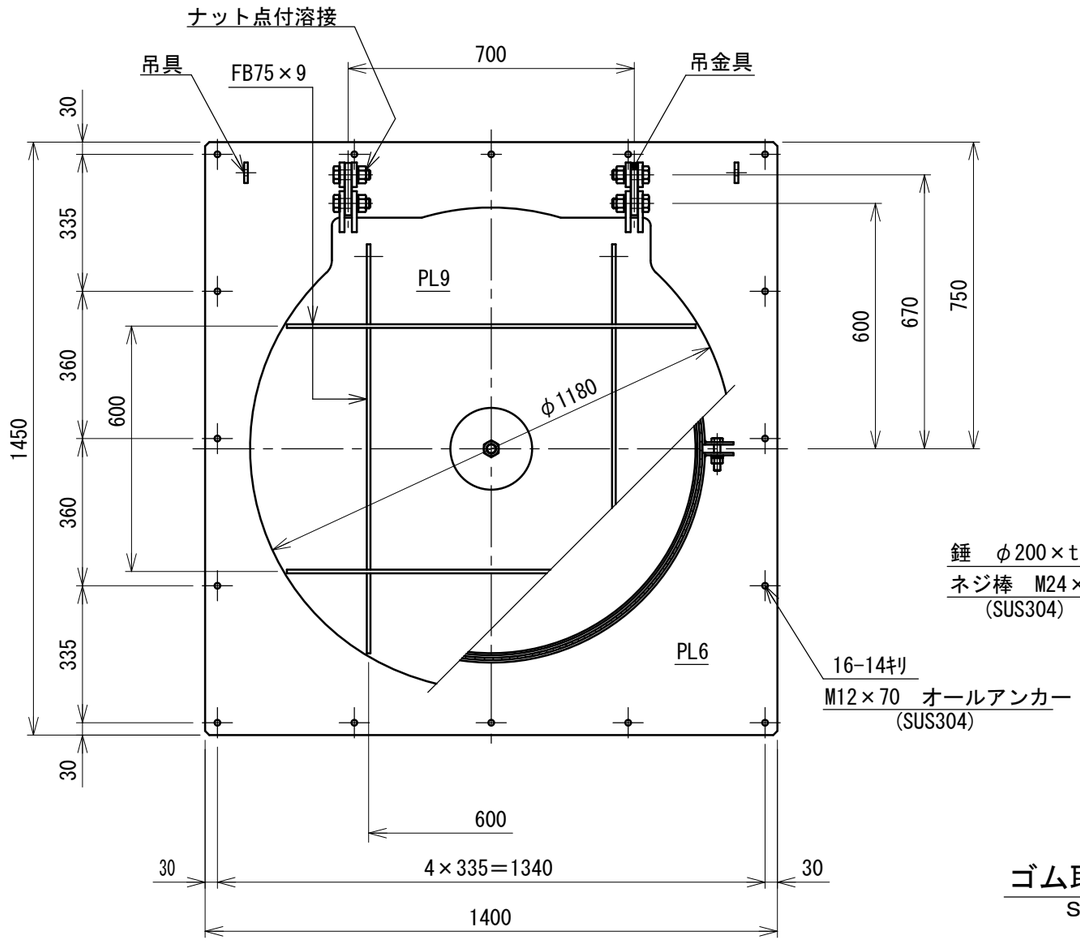


## 側面図
S＝1：15

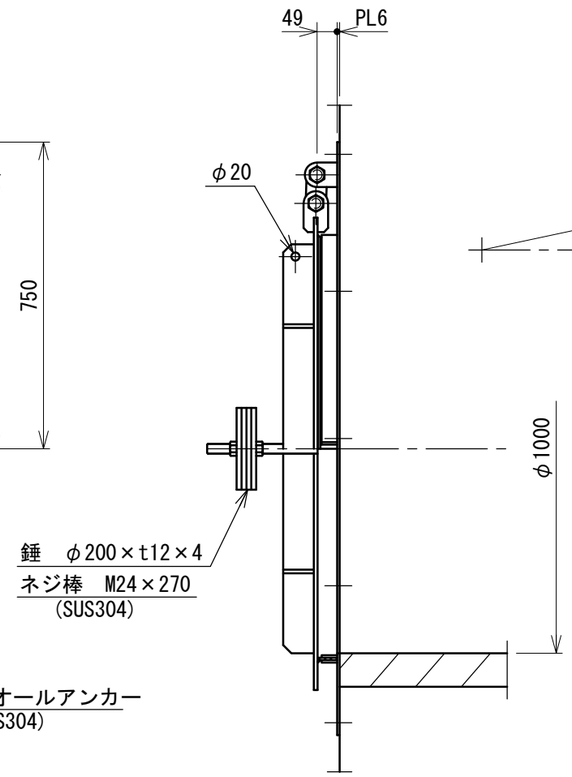


## 押え板締付部
S＝1：3

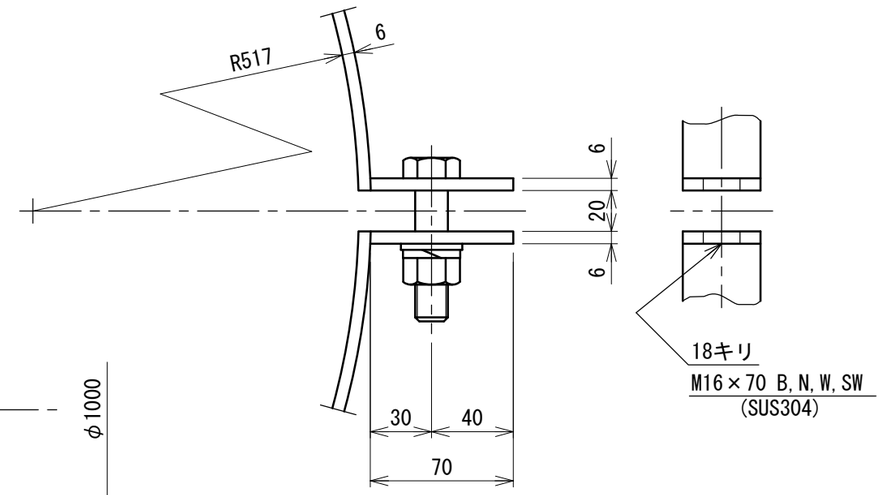


## ゴム取付部
S＝1：3

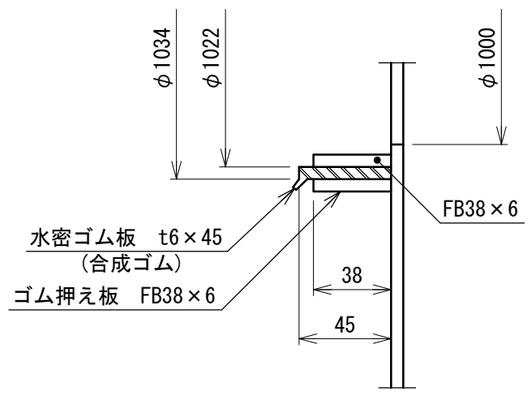


製作数: 門

材 質:SS400(特記外)

NETIS 登録製品
登録No. CG-100018-V

| 番号 | 名称 | 材質 | 規格・寸法 | 数量 | 記事 |
|---|---|---|---|---|---|
| | | | | | |
| | | | | | |
| | | | | | |

| | |
|---|---|
| 御依頼先 | |
| 工事名称 | |
| 工事番号 | |
| 型式 | DHF-100T-02(SS) |
| 図面名称 | アンカー式ヒュームフラップ φ1000 一般図 |
| 日付 | H23.10 |
| 縮尺 | 図示 |
| 図番 | 1 |

| 承認 | 検図 | 担当 | 設計 | 製図 |
|---|---|---|---|---|
| 津田 | 中島 | | 規格 | |

株式会社
大和エンジニヤリング

注
・コンクリート面が悪ければスポンジゴム(t15×30)
を接着後取付のこと。

[付属品：オールアンカー・スポンジゴム]

A3