アンカー固定タイプ

符号	変更内容	日付	署名

正面図
S＝1：6

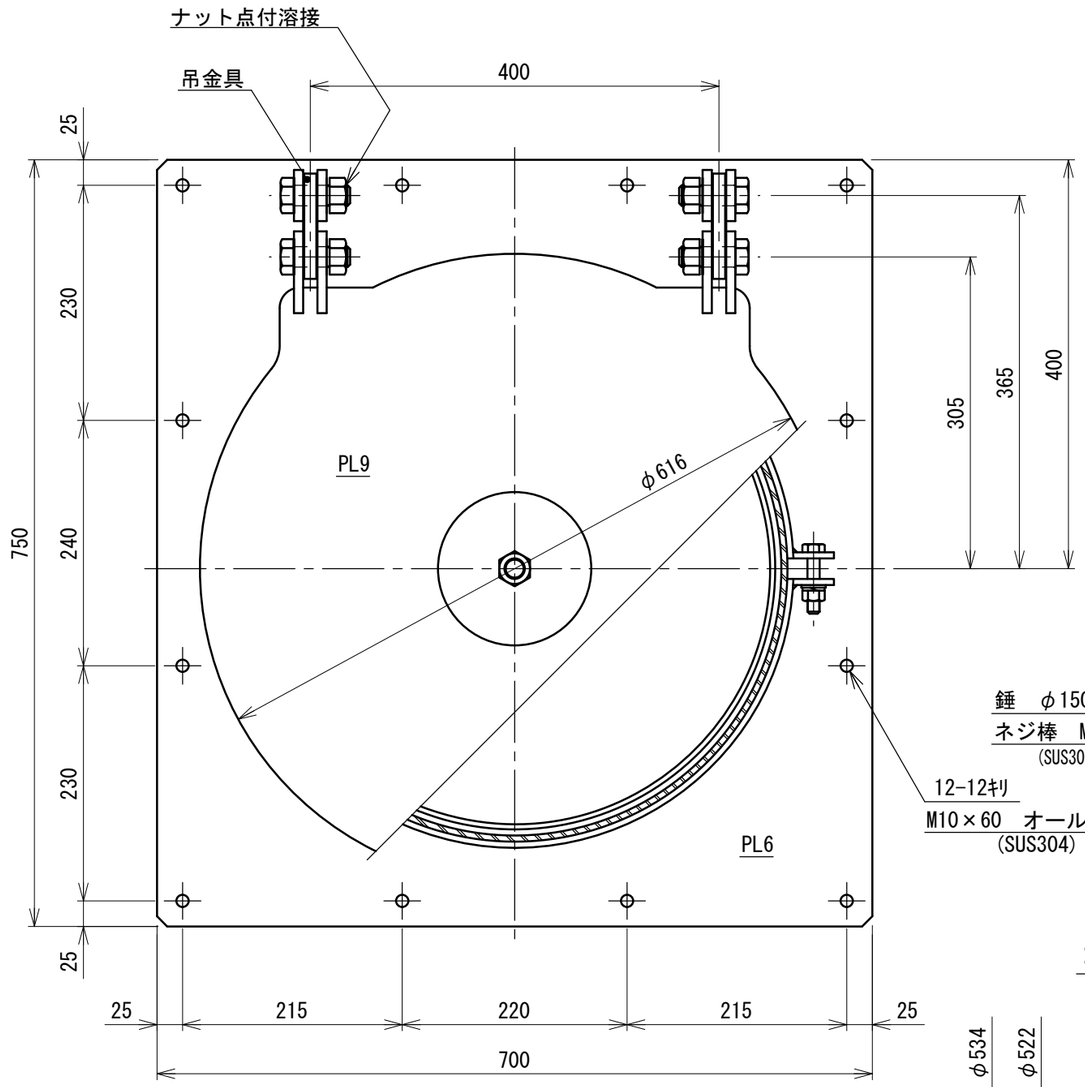

側面図
S＝1：6

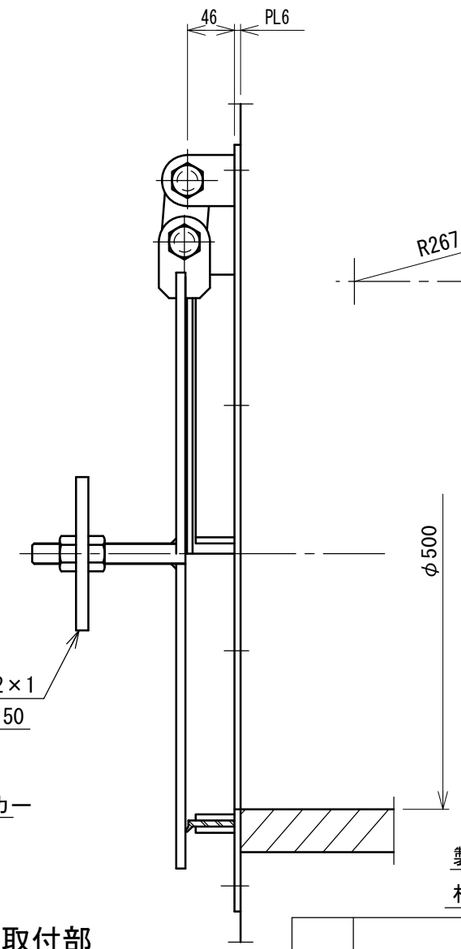

押え板締付部
S＝1：2

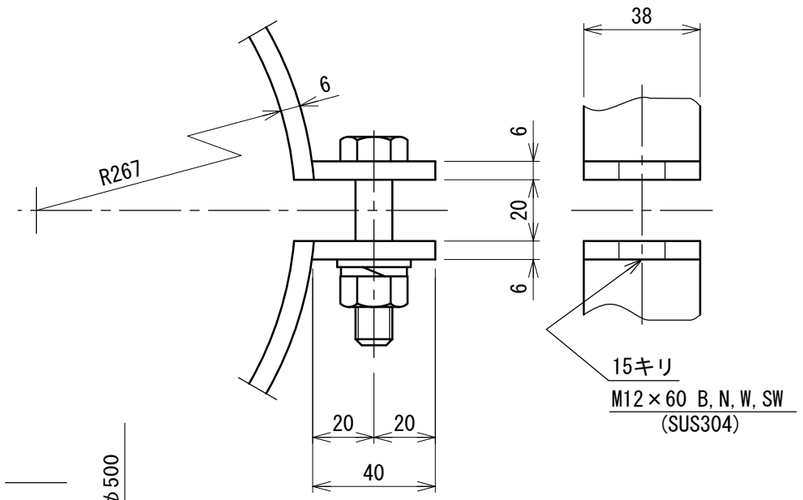

ゴム取付部
S＝1：2

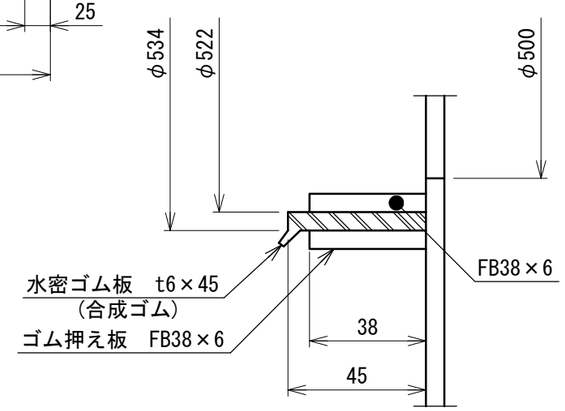

製作数:　　門

材　質:SS400(特記外)

NETIS　登録製品
登録No. CG-100018-V

注
・コンクリート面が悪ければスポンジゴム(t15×30)
　を接着後取付のこと。

[付属品：オールアンカー・スポンジゴム]

番号	名称	材質	規格・寸法	数量	記事

御依頼先	
工事名称	
工事番号	
型式	DHF-50T-02(SS)
図面名称	アンカー式ヒュームフラップ　φ500 一般図
日付	H23.10
縮尺	図示
図番	1

承認	検図	担当	設計	製図
津田	中島		規格	

株式会社
大和エンジニヤリング

A3